ORDER NUMBER Bestellnummer	WIRE SIZE Leiterquerschnitt (mm²)	DIAMETER OF INSULATION Isolationsdurchmesser (mm)	COATING Oberflaeche	CORRESPONDING SINGLE-WIRE-SEAL * Zugehoerige Einzeladerdichtung *			DUMMY PLUG Blindstopfen			CABLE TYPE Kabeltyp	CRIMPING PLIERS Crimpzange		CRIMPING TOOL Crimpwerkzeug			DISASSEMBLY TOOL Demontagewerkzeug	
				OFFER DRAWING Angebotszeichnung	ORDER NUMBER Bestellnummer	COLOR Farbe	OFFER DRAWING Angebotszeichnung	ORDER NUMBER Bestellnummer	COLOR Farbe		OFFER DRAWING Angebotszeichnung	ORDER NUMBER Bestellnummer	OFFER DRAWING Angebotszeichnung	ORDER NUMBER Bestellnummer	WEAR PART SET Verschleissteilsatz	OFFER DRAWING Angebotszeichnung	ORDER NUMBER Bestellnummer
1 928 498 651	1.5	Ø 2.2- Ø 2.4 (FLR)	CONTACT AREA TIN-PLATED Kontaktzone verzinnt	1 928 A00 430	1 928 301 206	REDDISH-BROWN / rotbraun	1 928 A00 430	1 928 301 207	GREEN / gruen	FLR Typ "B" ISO 6722	1 928 A00 502	1 928 498 840	1 928 A00 424	1 928 498 708	1 928 498 743	1 928 A00 421	1 928 498 715
	2.5	Ø 2.7- Ø 3.0 (FLR)			1 928 301 085	ORANGE / orange											
1 928 499 360	1.5	Ø 2.2- Ø 2.4 (FLR)	CONTACT AREA SILVER-PLATED Kontaktzone versilbert	1 928 A00 430	1 928 301 206	REDDISH-BROWN / rotbraun											
	2.5	Ø 2.7- Ø 3.0 (FLR)			1 928 301 085	ORANGE / orange											

HANDLES FOR CRIMPING PLIERS Griff der Crimpzange	
OFFER DRAWING Angebotszeichnung	ORDER NUMBER Bestellnummer
1 928 A00 499	1 928 498 837

* SINGLE WIRE SEAL TO BE SELECTED ACCORDING TO INSULATION DIAMETER
* Auswahl der Einzeladerdichtung entsprechend dem Isolationsdurchmesser

CONDITION AT TIME OF DELIVERY
Anlieferungszustand

ONLY FOR INFORMATION
nur zur Information

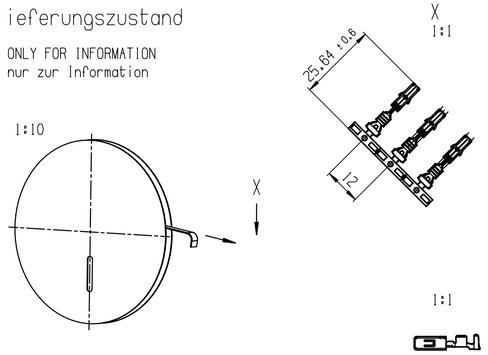

A-A

B-B

ONLY SECTION PLANE SHOWN
nur Schnittebene dargestellt

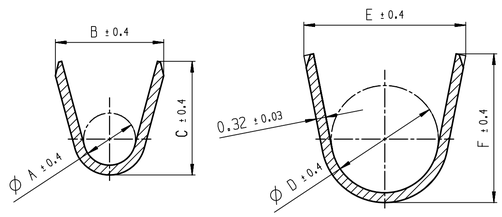

WIRE SIZE Leiterquerschnitt (mm²)	A	B	C	D	E	F	NUMBER OF WIRE CRIMP GROOVES Anzahl Rillenpraegungen
1.5 / 2.5	1.7	3.75	3.71	3.5	5.3	4.85	3
-	-	-	-	-	-	-	-

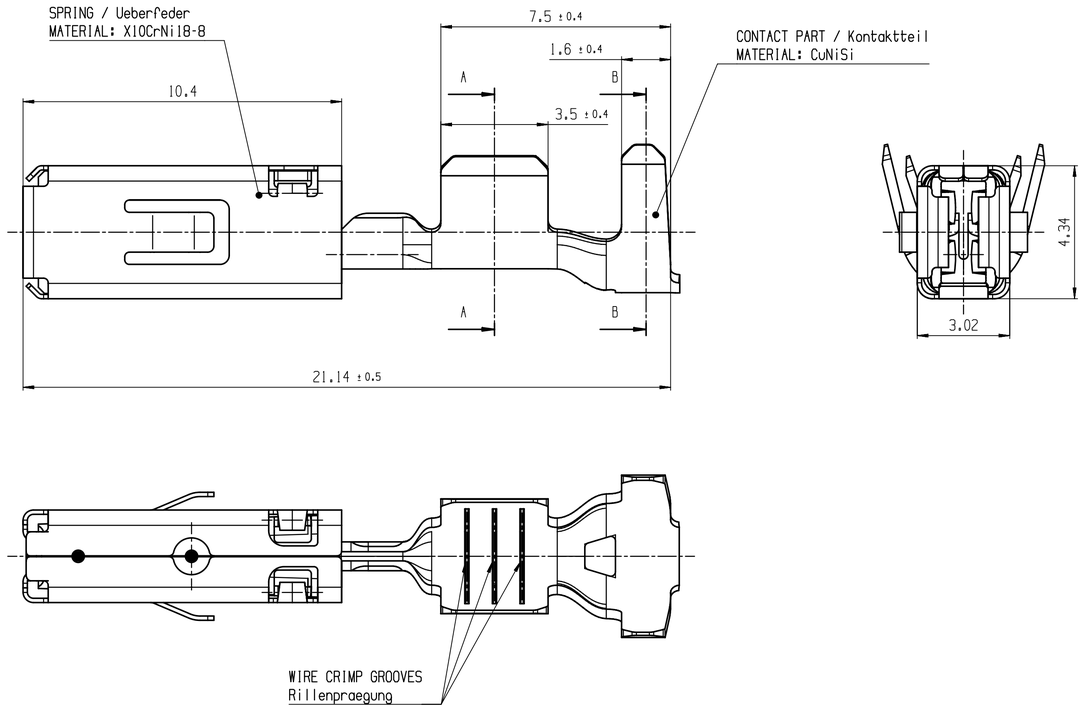

ACCESSORY TECHNICAL CUSTOMER INFORMATION: zugehoerige technische Kundenunterlagen:	
TECHNICAL CUSTOMER INFORMATION: Technische Kundenunterlage:	1 928 A01 20T
PROCESSING SPECIFICATION: Verarbeitungsvorschrift:	1 928 A00 01V

GERMAN TEXT IS VALID
Massgebend ist der deutsche Text

general tolerances for/Allgemeintoleranzen fuer lin. dim./L.-masse	radii/Radien	angles/Winkel
±0.2mm	±0.2mm	±5°
all linear dimensions in/ Alle Laengenmasse in		mm
drawing standard/ Zeichnungsstandard		ISO Standard

Ind.	Change/Aend.	YYYYMMDD	Drawn/Bez.	Checked/Gepr.	Releas./Freig.	BWN	Resp. dept./Verantw. Abt.	Add. info./Zus. Info.
06	F1928499360	20140812	vbd5kor	ñ^elsi	cislsi	2130	GS-AM/ENC	.
05	92J14910	20081105	t^r2si	phe2si	phe2si	2130	GS-AM/ENC	.
04	REVISED	20070511	Fr	Pp	Pp	2130	GS-AM/ENC	.
01	NEW EDITION	20060526	Co	Pp	Pp	2130	GS-AM/ENC	.

Lang./Spr. en/de	Syst. UG	Wght./Gew. .	BOSCH	SOCKET CONTACT BUCHSENKONTAKT	BTL 2.8 BTL 2.8	Sheet/Bl. 1 / 1
		Scale/Ma.stab 10:1	OFFER DRAWING ANGEBOTSZEICHN.	Doc. type AGZ	1 928 A00 392	DP/TD 001 / Ind. 06 / Format A1
MNR .				Repl. for .	Repl. by .	

©Robert Bosch GmbH. All rights reserved, also regarding any disposition, copyright and industrial property rights. Weitergabe sowie Nutzung und Mitteilung ihres Inhalts nicht gestattet soweit nicht ausdrücklich zugestanden. Zuwiderhandlungen verpflichten zu Schadenersatz. Weitergabe sowie Nutzung und Mitteilung ihres Inhalts nicht gestattet soweit nicht ausdrücklich zugestanden. Zuwiderhandlungen verpflichten zu Schadenersatz. as well as in the event of applications for industrial property rights.